M

- Hohe Stabilität und Standfestigkeit
- Rascher und einfacher Auf- und Abbau
- Hergestellt in Deutschland

Der Universale

Der M Tisch ist auf das Wesentliche reduziert und deshalb äußerst wandelbar. Ob monochrom oder mit ausgefallener Farbkombination, ob als Tisch, Sitzbank oder Hocker. Konfigurier Deinen M Tisch und Du bekommst einen zeitlosen Allrounder zum Leben und Arbeiten.

modulor

Bauteile

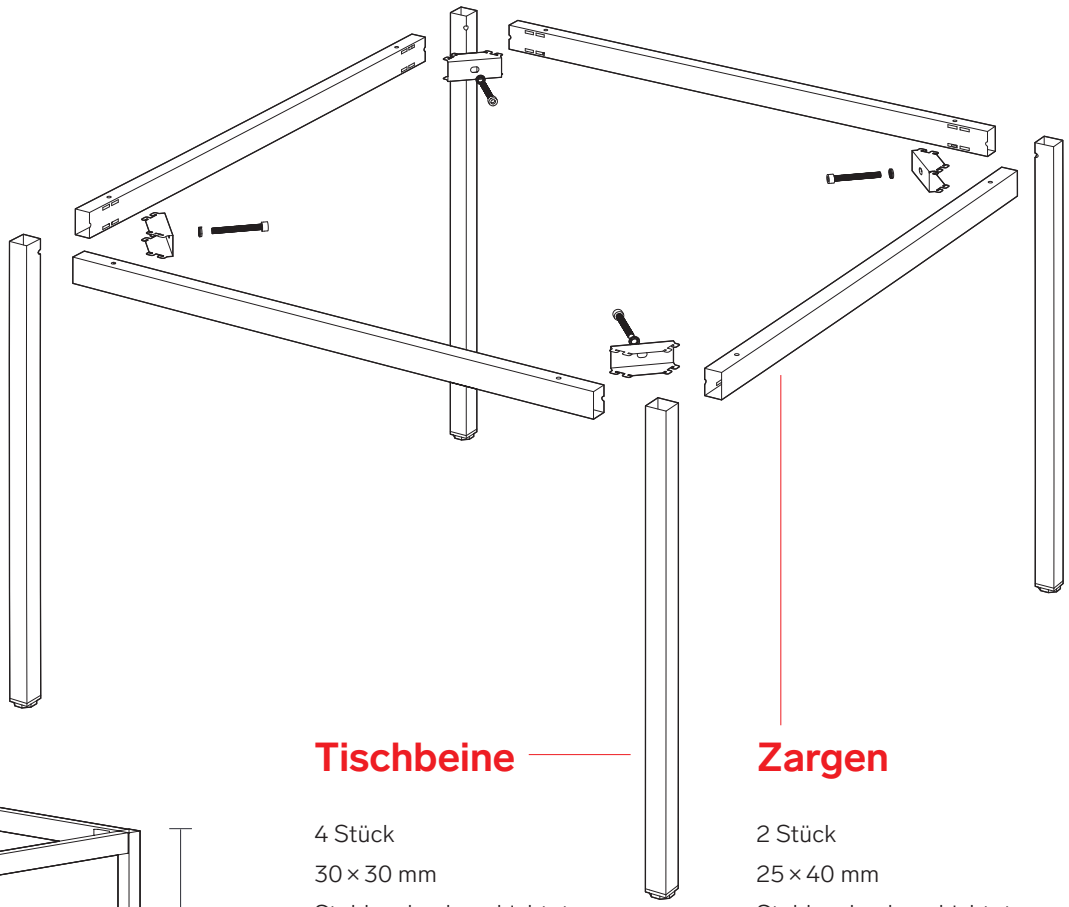

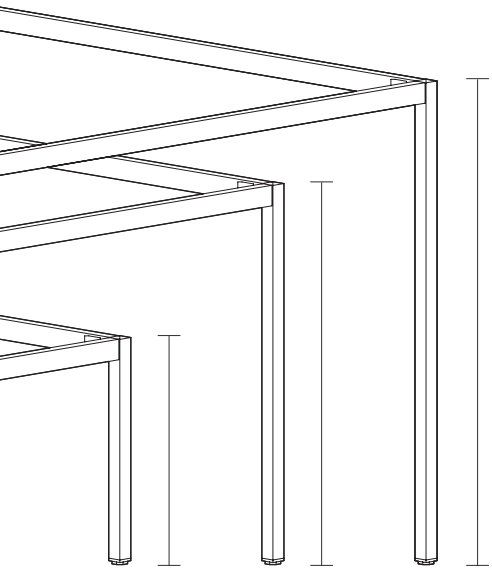

Tischbeine

4 Stück
30 × 30 mm
Stahl, pulverbeschichtet

HÖHE	PREIS metallic-grau / weiß
43 cm	**120** €
73 cm	**130** €
93 cm	**150** €

Zargen

2 Stück
25 × 40 mm
Stahl, pulverbeschichtet

TISCHLÄNGE	PREIS metallic-grau / weiß
30 – 200 cm	**55 – 130** €

Farben

STANDARD

metallic-grau
DB703
geperlt

weiß
RAL 9016
geperlt

SONDERFARBEN

graphitschwarz
RAL 9011
geperlt

graphitschwarz
RAL 9011
seidenmatt

Stahl roh
Klarlack
glänzend

weißaluminium
RAL 9006
seidenmatt

hellgrau
RAL 7035
glänzend

weiß
RAL 9016
seidenmatt

pfefferweiß
RAL 090 85 05
geperlt

Tischgestelle

MASSE PLATTE	30 cm	40 cm	50 cm	60 cm	70 cm	80 cm	90 cm	100 cm	120 cm	140 cm	160 cm	180 cm	200 cm
30 cm	240 €	240 €	240 €	240 €	245 €	250 €	250 €	255 €	265 €	275 €	285 €	295 €	315 €
40 cm		240 €	240 €	240 €	245 €	250 €	250 €	255 €	265 €	275 €	285 €	295 €	315 €
50 cm			240 €	240 €	245 €	250 €	250 €	255 €	265 €	275 €	285 €	295 €	315 €
60 cm				240 €	245 €	250 €	250 €	255 €	265 €	275 €	285 €	295 €	315 €
70 cm					250 €	255 €	255 €	260 €	270 €	280 €	290 €	300 €	320 €
80 cm						260 €	260 €	265 €	275 €	285 €	295 €	305 €	325 €
90 cm							260 €	265 €	275 €	285 €	295 €	305 €	325 €
100 cm								270 €	280 €	290 €	300 €	310 €	330 €
120 cm									290 €	300 €	310 €	320 €	340 €
140 cm										310 €	320 €	330 €	350 €
160 cm											330 €	340 €	360 €
180 cm												350 €	370 €
200 cm													390 €

PREIS

Die Preise beziehen sich auf 4 Zargen und 4 Tischbeine (inkl. Befestigungsschrauben) der Höhe 73 cm und in den Standardfarben: metallic-grau oder weiß geperlt.

Für farbig lackierte Gestelle, die individuell angefertigt werden (Lieferzeit 5 – 7 Wochen), berechnen wir einen einmaligen Aufpreis von 100 Euro pro Gestell.

ÜBERSTAND

Das Gestell ist so bemessen, dass eine Tischplatte mit den angegebenen Maßen allseitig fünf Millimeter übersteht.

mokkaschwarz	stahlblau	ultramarinblau	nachttürkis	malachitgrün	eislila	schwefelgelb	gerberarot	reinrot	schwarzrot
RAL 050 40 10	RAL 5011	RAL 5002	RAL 190 20 20	RAL 160 70 50	RAL 300 80 15	RAL 1016	RAL 050 60 80	RAL 3028	RAL 3007
geperlt	geperlt	geperlt	geperlt	geperlt	geperlt	geperlt	geperlt	geperlt	geperlt

Unsere Bestseller sind sofort verfügbar

Kompletter M Tisch

Melamin-Platte,
19 mm, Weiß geperlt,
Echtholzkante aus Buche

Gestell pulverbeschichtet,
Metallic-Grau geperlt

160 × 80 cm	180 × 90 cm
444 € brutto	**464** € brutto
373 € netto	390 € netto

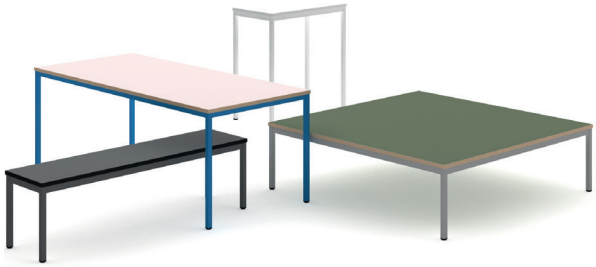

Konfigurier Deinen Tisch einfach wie Du willst unter modulor.de/m-tisch

Besuch uns in unserem Showroom in Kreuzberg

Modulor GmbH
Prinzenstr. 85
10969 Berlin
U8 Moritzplatz

www.modulor.de

Öffnungszeiten Laden
Mo – Fr 10 – 20 Uhr
Samstag 10 – 20 Uhr

Oder sprich uns direkt an

Für Unternehmen,
Agenturen und Planer:

pro@modulor.de
T + 49 30 690 36 100

Für Privatpersonen
und Fragen:

info@modulor.de
T + 49 30 690 360

modulor

Stand 10 / 2026
Alle Preise inkl. der gesetzlichen MwSt. –
soweit nicht anders angegeben.
Abholpreise, gültig bis auf Widerruf.