S

- Vielseitige Individualisierbarkeit
- Hohe Stabilität und Standfestigkeit
- Hergestellt in Deutschland

Der Allrounder

An unserem S Tisch ist vieles möglich – und das Ganze auf sehr kompakte Art und Weise. Alles basiert im wahrsten Sinne des Wortes auf einer Säule und wahlweise runder oder quadratischer Fußplatte. Zum Beistellen für zuhause, für mehrere Personen als Besprechungstisch oder die höchste Variante als Steharbeitsplatz. Du hast die Wahl!

modulor

Struktur

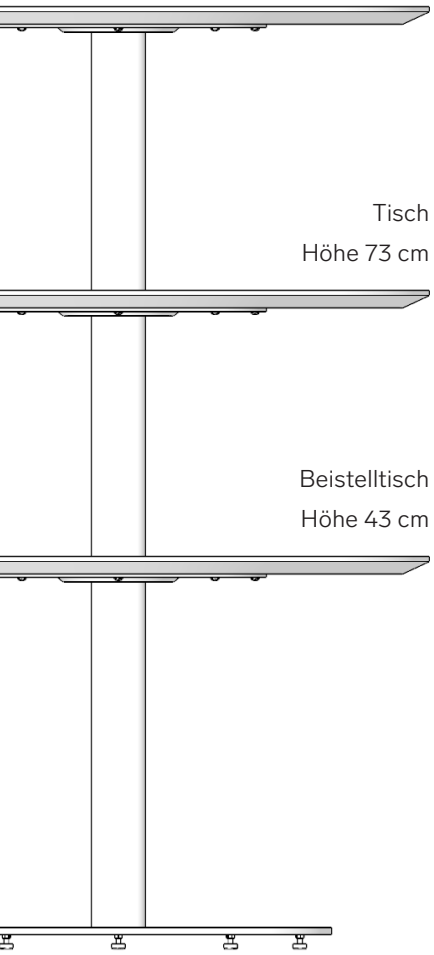

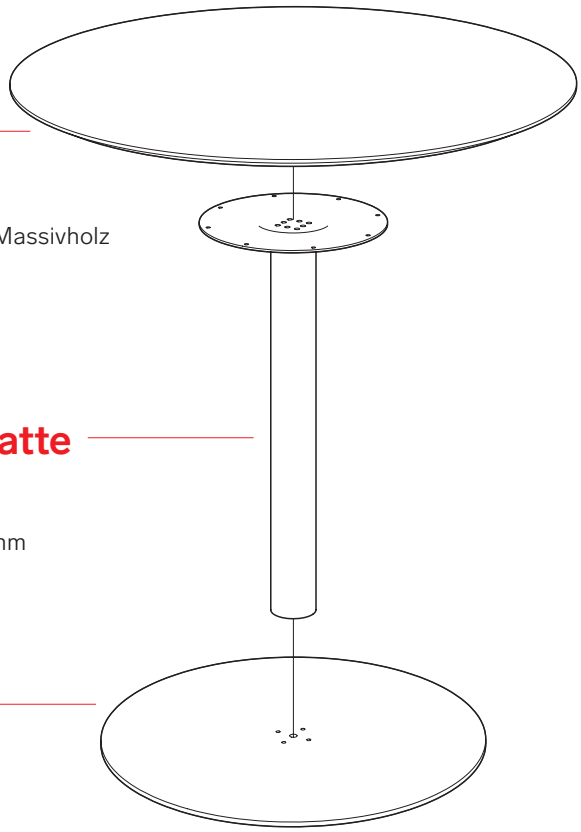

Tischplatte

Rund / Quadratisch
Melamin / HPL / Linoleum / Massivholz
Gerade Kante / Schrägkante
Eckradius 3 / 25 / 50 mm

Säule mit Kopfplatte

Stahl, pulverbeschichtet
Ø Platte 222 / 333 / 444 mmm
Ø Säule 40 / 60 / 80 mm

Bodenplatte

Rund / Quadratisch
Stahl, pulverbeschichtet
Materialstärke 8 mm
Durchmesser 380 / 480 / 580 / 680 mm oder
Kantenlänge 320 / 420 / 520 / 620 mm
Verstellfüße

Farben

Farbauswahl für Säule und Bodenplatte. Wähle die gleiche Farbe für beide Teile oder kombiniere ganz individuell zwei Farben Deiner Wahl zu einem Gestell.

STANDARD

graphitschwarz
RAL 9011
geperlt

SONDERFARBEN

graphitschwarz
RAL 9011
seidenmatt

metallic-grau
DB703
geperlt

Stahl roh
Klarlack
glänzend

weißaluminium
RAL 9006
seidenmatt

hellgrau
RAL 7038
geperlt

weiß
RAL 9016
geperlt

weiß
RAL 9016
seidenmatt

pfefferweiß
RAL 090 85 05
geperlt

mokkaschwarz
RAL 050 40 10
geperlt

stahlblau
RAL 5011
geperlt

ultramarinblau
RAL 5002
geperlt

nachttürkis
RAL 190 20 20
geperlt

malachitgrün
RAL 160 70 50
geperlt

eislila
RAL 300 80 15
geperlt

schwefelgelb
RAL 1016
geperlt

gerberarot
RAL 050 60 80
geperlt

reinrot
RAL 3028
geperlt

schwarzrot
RAL 3007
geperlt

Die Wahl zwischen quadratischer oder runder Tisch- und Bodenplatte ergibt 4 Grundtypen.

Alle lassen sich in den unten aufgeführten Größen und mit unterschiedlichen Farben für alle Komponenten konfigurieren.

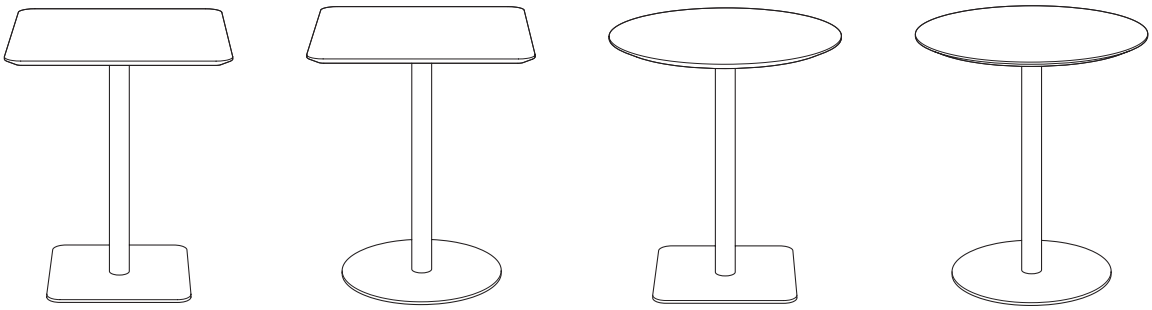

Tischplatten

Die gesamte Farbauswahl für die Platte und alle Optionen für die Kante lassen sich den jeweiligen Tischplattenbroschüren entnehmen.

		Kantenlänge / Durchmesser	50 cm	55 cm	60 cm	65 cm	70 cm	75 cm	80 cm	85 cm	90 cm	95 cm	100 cm
□ nur quadratisch	**Melamin**	weiß, 19 mm	**139 €**	**139 €**	**139 €**	**139 €**	**139 €**	**139 €**	**139 €**	**139 €**	**139 €**	**139 €**	**139 €**
		weiß, 25 mm	**159 €**	**159 €**	**159 €**	**159 €**	**159 €**	**159 €**	**159 €**	**159 €**	**159 €**	**159 €**	**159 €**
		grau / schwarz	**189 €**	**189 €**	**189 €**	**189 €**	**189 €**	**189 €**	**189 €**	**189 €**	**189 €**	**189 €**	**189 €**
		farbig	**219 €**	**219 €**	**219 €**	**219 €**	**219 €**	**219 €**	**219 €**	**219 €**	**219 €**	**219 €**	**219 €**
○ □ rund + quadratisch	**HPL**		**92 €**	**112 €**	**133 €**	**156 €**	**181 €**	**208 €**	**236 €**	**267 €**	**299 €**	**333 €**	**369 €**
	Linoleum		**97 €**	**118 €**	**140 €**	**164 €**	**191 €**	**219 €**	**249 €**	**281 €**	**315 €**	**351 €**	**389 €**
	Massivholz	Esche / Eiche	**174 €**	**210 €**	**250 €**	**294 €**	**341 €**	**391 €**	**445 €**	**502 €**	**563 €**	**627 €**	**695 €**

Tischgestelle

Alle Preise gelten für die Standardausführung in graphitschwarz geperlt.

Für Sonderfarben berechnen wir einen Aufpreis von 60 € pro Gestell.

Kantenlänge / Durchmesser Höhe	50 cm	55 cm	60 cm	65 cm	70 cm	75 cm	80 cm	85 cm	90 cm	95 cm	100 cm
43 cm	**235 – 245 €**		**235 – 260 €**	**255 – 260 €**		**255 – 305 €**		**305 €**	**305 – 335 €**		
73 cm	**245 – 255 €**		**245 – 270 €**	**265 – 270 €**		**265 – 315 €**		**315 €**	**315 – 345 €**		
105 cm				**275 – 280 €**		**275 – 325 €**		**325 €**	**325 – 355 €**		

S mit eckiger und runder Tischplatte, mit runder und quadratischer Bodenplatte, mit Schrägkante und gerader Kante, mit Umleimer und geschliffener Kante, als Stehtisch, Tisch und Beistelltisch, in ultramarinblau, in malachitgrün, in gerberarot …

Konfigurier Deinen Tisch einfach wie Du willst unter modulor.de/s-tisch

Besuch uns in unserem Showroom in Kreuzberg

Modulor GmbH
Prinzenstr. 85
10969 Berlin
U8 Moritzplatz

www.modulor.de

Öffnungszeiten Laden
Mo – Fr 10 – 20 Uhr
Samstag 10 – 20 Uhr

Oder sprich uns direkt an

Für Unternehmen, Agenturen und Planer:

pro@modulor.de
T + 49 30 690 36 100

Für Privatpersonen und Fragen:

info@modulor.de
T + 49 30 690 360

modulor

Stand 10 / 2026
Alle Preise inkl. der gesetzlichen MwSt. – soweit nicht anders angegeben.
Abholpreise, gültig bis auf Widerruf.